MONTAGEANLEITUNG RÜCKLICHT

Montage am Gepäckträger

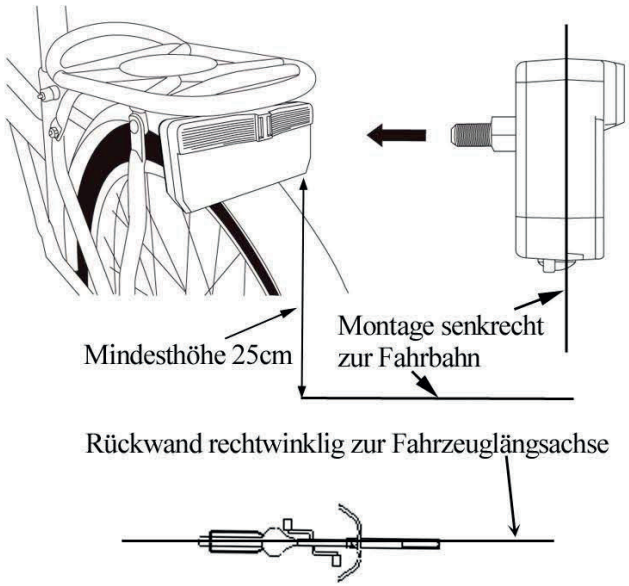

Funktionen und Anschluss

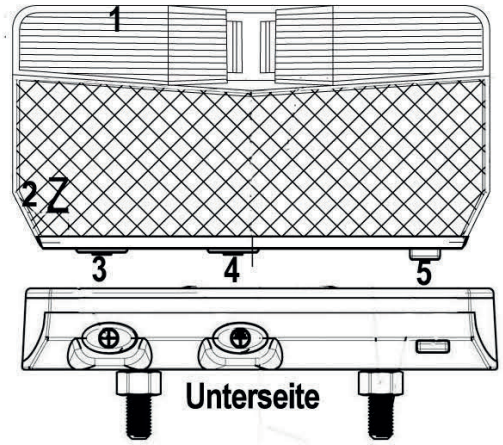

1 = Position Genehmigungsnummer
2 = Position Z
3 = + Anschluss Dynamo/Scheinwerfer
4 = - Anschluss Dynamo/Scheinwerfer
5 = Ausschalter Standlicht (Nur Art.-Nr.: 40.051)

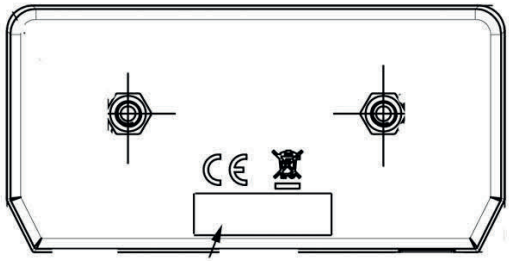

Typenschild:

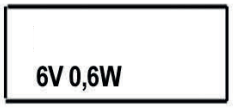

Beschreibung

LED-Rücklicht mit 3 roten LED
220° Sichtbarkeit

- Standlichtfunktion (Nur Art.-Nr.: 40.051): Das Rücklicht leuchtet nach Stillstand des Fahrrads noch mind. 4 Minuten. Durch Drücken des Knopfes 5 erfolgt die sofortige Abschaltung.
- Großflächen-Rückstrahler
- StVZO geprüft und in Deutschland für den Straßenverkehr zugelassen.
- Das Rücklicht muss fest mit dem Fahrrad verbunden sein und die Lichtverteilung darf nicht verdeckt sein

Elektro- und Elektronikgerät nicht mit dem Hausmüll entsorgen. Altgerät einer zentralen Rücknahmestelle zur Wiederverwertung zuführen.

Diedrich Filmer GmbH · Jeringhaver Gast 5 · D - 26316 Varel · Telefon +49 (0) 4451 1209-0 · www.filmer.de · info@filmer.de

© Diedrich Filmer GmbH / **Art.-Nr.: 40.062 & 40.051**